ANTARES INTERNATIONAL

Set Școlar
1 loc & 2 Locuri

Activitatea de bază a școlilor este de a oferi elevilor un mediu de învățare bogat și atent la condițiile de siguranță. Mediul de învățare ideal optimizează starea de bine și transformă scoala într-un loc interesant și primitor.

scaune.ro

Set Școlar 1 Loc

Produs destinat pentru utilizatori cu înălțime cuprinsă între 140 - 175 cm.

Scaun Elev:
- fix, cadru din țeavă de oțel, vopsit în câmp electrostatic.
- culoare cadru negru.
- șezut și spătar din lemn stratificat curbat ergonomic (lăcuit, culoare: fag).
- suprapozabil (10 buc.)

Scaun Taurus:
- fix, cadru din țeavă de oțel, vopsit în câmp electrostatic.
- culoare cadru negru.
- interior șezut și spătar din lemn stratificat curbat ergonomic.
- poliuretan rezistent la compactare.
- acoperitor șezut și spătar din polipropilenă.
- suprapozabil (10 buc.).
- tapițerie diverse culori: material textil sau eco piele.

Pupitru 1 loc:
- fix, cadru din țeavă de oțel, vopsit în câmp electrostatic, culoare negru.
- blat rotunjit la colțuri din pal.

Set Școlar 2 Locuri

Produs destinat pentru utilizatori cu înălțime cuprinsă între 140 - 175 cm.

Scaun Elev:
- fix, cadru din țeavă de oțel, vopsit în câmp electrostatic.
- culoare cadru negru.
- șezut și spătar din lemn stratificat curbat ergonomic (lăcuit, culoare: fag).
- suprapozabil (10 buc.)

Scaun Taurus:
- fix, cadru din țeavă de oțel, vopsit în câmp electrostatic.
- culoare cadru negru.
- interior șezut și spătar din lemn stratificat curbat ergonomic.
- poliuretan rezistent la compactare.
- acoperitor șezut și spătar din polipropilenă.
- suprapozabil (10 buc.).
- tapițerie diverse culori: material textil sau eco piele.

Pupitru 2 locuri:
- fix, cadru din țeavă de oțel, vopsit în câmp electrostatic, culoare negru.
- blat rotunjit la colțuri din pal.

Set Școlar 1 Loc ELEV

Dimensiuni Pupitru 1 loc:
Inălțime: 76 cm
Blat: 70 cm x 50 cm

Dimensiuni Scaun Elev:
Inălțime scaun: 73 cm
Lățime scaun: 47 cm
Inălțime șezut: 45 cm
Lățime șezut: 40 cm
Adâncime șezut: 40 cm

Set Școlar 2 Locuri ELEV

Dimensiuni Pupitru 2 locuri:
Inălțime: 76 cm
Blat: 120 cm x 50 cm

Dimensiuni Scaun Elev:
Inălțime scaun: 73 cm
Lățime scaun: 47 cm
Inălțime șezut: 45 cm
Lățime șezut: 40 cm
Adâncime șezut: 40 cm

Set Școlar 1 Loc TAURUS

Dimensiuni Pupitru 1 loc:
Inălțime: 76 cm
Blat: 70 cm x 50 cm

Dimensiuni Scaun:
Inălțime scaun: 84 cm
Lățime scaun: 53 cm
Inălțime șezut: 47 cm
Lățime șezut: 47 cm
Adâncime șezut: 43 cm

Set Școlar 2 Locuri TAURUS

Dimensiuni Pupitru 2 locuri:
Inălțime: 76 cm
Blat: 120 cm x 50 cm

Dimensiuni Scaun:
Inălțime scaun: 84 cm
Lățime scaun: 53 cm
Inălțime șezut: 47 cm
Lățime șezut: 47 cm
Adâncime șezut: 43 cm

Set Școlar 1 Loc

Set Școlar 2 Locuri

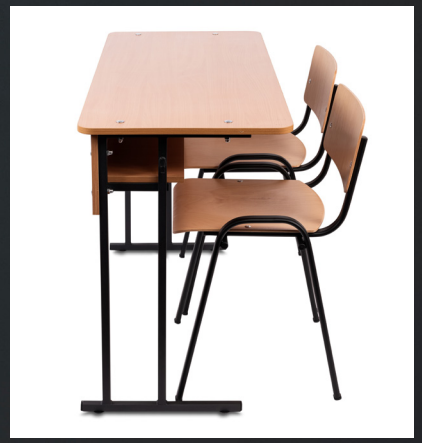

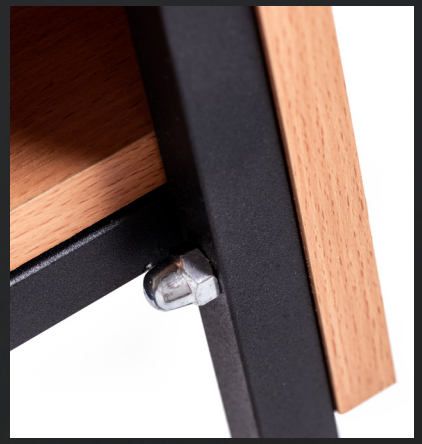

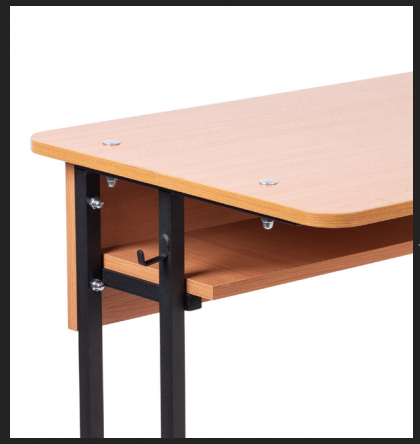

Instrucțiuni de montaj pupitru.

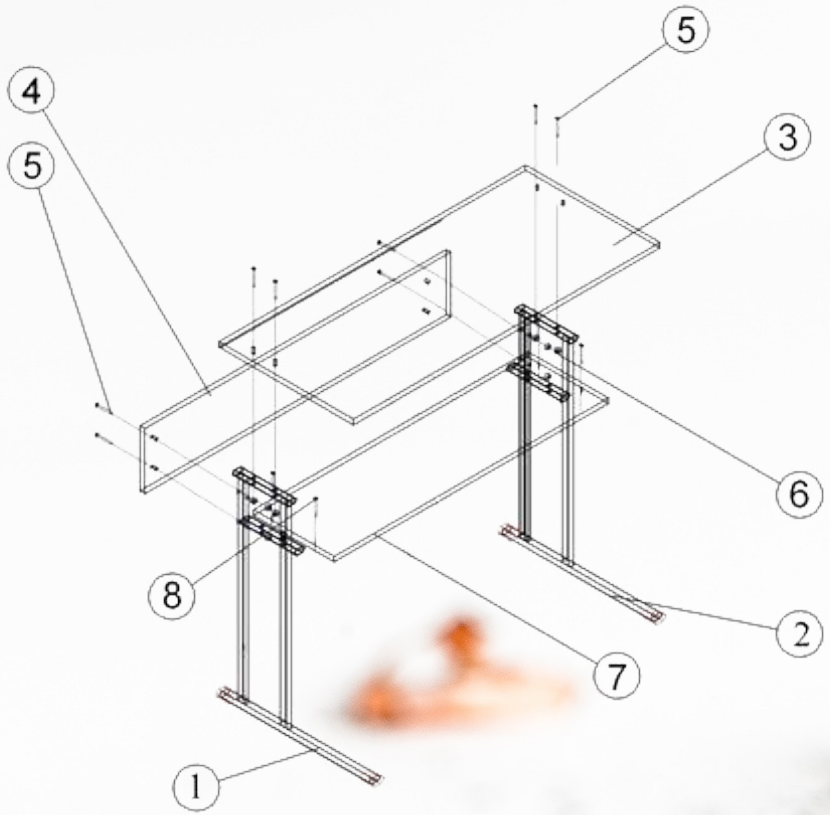

1. Picior din oțel (stânga)
2. Picior din oțel (dreapta)
3. Blat superior
4. Blat frontal
5. Șuruburi de tip bolt (8 x 45)
6. Piulițe M8
7. Blat poliță depozitare
8. Șuruburi 3.5 x 50

ANTARES
INTERNATIONAL

scaune.ro

Antares România SRL
Cluj - Napoca | București | Remetea
T: 0264-45.45.50
E: antares@scaune.ro
W: www.scaune.ro